平成30年度 秋季兵庫県高等学校野球大会

【決勝戦】

神戸国際大附 2
明石商 3 → 明石商

【3位決定戦】
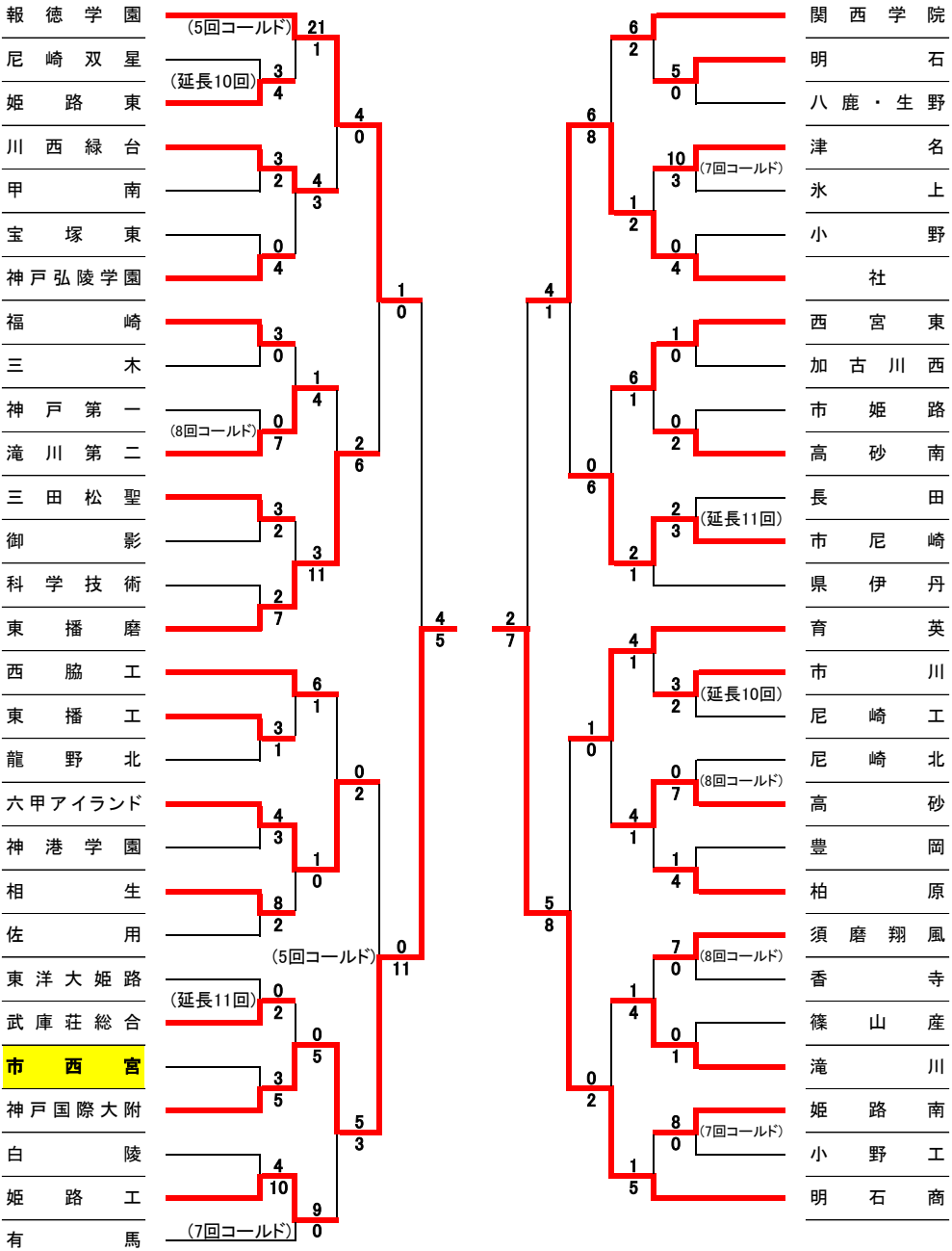
報徳学園社 (延長13回) 4
報徳学園 3 → 報徳学園